ПАСПОРТ

Моторный привод с авторежимом
AV-M6 EKF AVERES

AVERES

НАЗНАЧЕНИЕ

Моторный привод с авторежимом AV-M6 EKF AVERES – моторный привод с возможностью управления как по команде, так и работой в автоматическом режиме.

Моторный привод AV-M6 EKF AVERES подходит для использования с одно- и двухполюсными модульными автоматическими выключателями и выключателями нагрузки серии AVERES.

В настройках автоматического режима регулируется количество взведений и время, через которое они будут происходить. В случае не устранённого КЗ моторный привод не производит повторное включение. Устройство имеет также режим блокировки для проведения ремонтных работ на линии.

Изделие соответствует ГОСТ IEC 60947-5-1.

ТЕХНИЧЕСКИЕ ХАРАКТЕРИСТИКИ

Основные характеристики привода предоставлены в таблице 1.

Таблица 1

Параметр	Значение
Напряжение, Ue, В (AC)	230
Мощность, ВА	3
Диэлектрическая прочность, В, в теч. 1 мин	4000
Электрическая износостойкость, кол-во циклов	4000
Механическая износостойкость, кол-во циклов	8000
Мощность в режиме ожидания, Вт	0,5
Время взвода, не более, с	1
Количество взводов (настраивается)	0,1,2,3,4,5,6,7,8,9
Время между взводами, с (настраивается)	0, 10, 20, 30, 45, 60, 90, 120, 150, 180
Температура работы, °С	от –25 до +55
Температура хранения, °С	от –40 до +70
Степень защиты	IP20
Сечение подключаемых проводников, мм^2	1,5-2,5
Климатическое исполнение	УХЛ4

Изделие должно эксплуатироваться при следующих условиях окружающей среды:

- невзрывоопасная;
- не содержащая агрессивных газов и паров, в концентрациях, разрушающих металлы и изоляцию;
- не насыщенная токопроводящей пылью и парами;
- отсутствие непосредственного воздействия ультрафиолетового излучения.

Корпус изделия выполнен из пластика не поддерживающего горение.

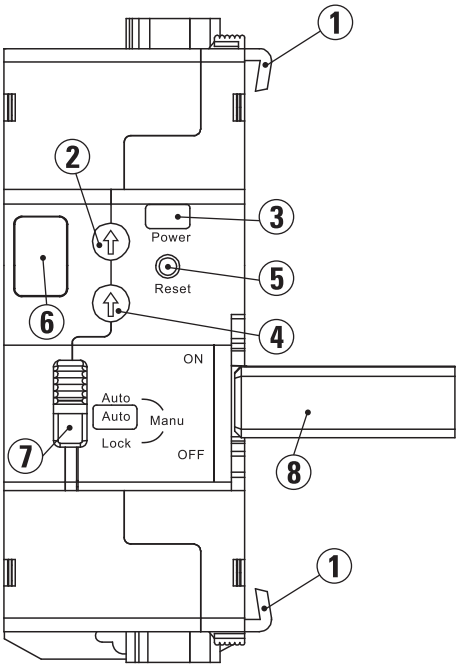

1. Защелки для фиксации
2. Регулировка временного промежутка
3. Индикаторное окно
4. Количество взведений
5. Кнопка обнуления счетчика взводов
6. Счетчик взводов
7. Переключатель режимов
8. Рычаг управления привода

Рис. 1 Лицевая панель привода AV-M6

Описание режимов работы привода:

1. Auto – основной рабочий режим. Когда он активирован, моторный привод взводит рычаг автоматического выключателя после его срабатывания в течение заданного времени (от 1 до 9 мин) указанное количество раз (от 1 до 9 раз). Время и количество взводов задаются регуляторами на лицевой панели привода (см. рисунок 1, 2). Управление кнопками (команды вкл., выкл.) также осуществляется в режиме Auto.

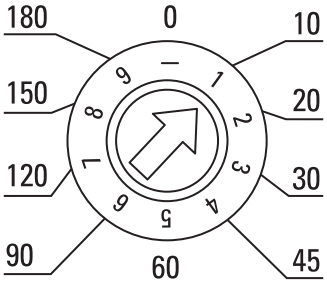

Рис.2 Задержка автоматического взвода (в секундах)

2. Manual – режим, в котором взведение автоматического выключателя моторным приводом не осуществляется. Только пользователем, вручную.

3. Lock – положение, позволяющее заблокировать рычаг моторного привода и не допустить взведения рычагов автомата. Это состояние можно зафиксировать навесным замком.

4. После срабатывания и взведения приводом рычагов автомата заданное количество раз необходимо устранить причину срабатывания автомата, перевести моторный привод в режим Manual, взвести рычаг автомата и, обнулив счетчик взведений моторного привода, перевести его в режим Auto.

ГАБАРИТНЫЕ РАЗМЕРЫ

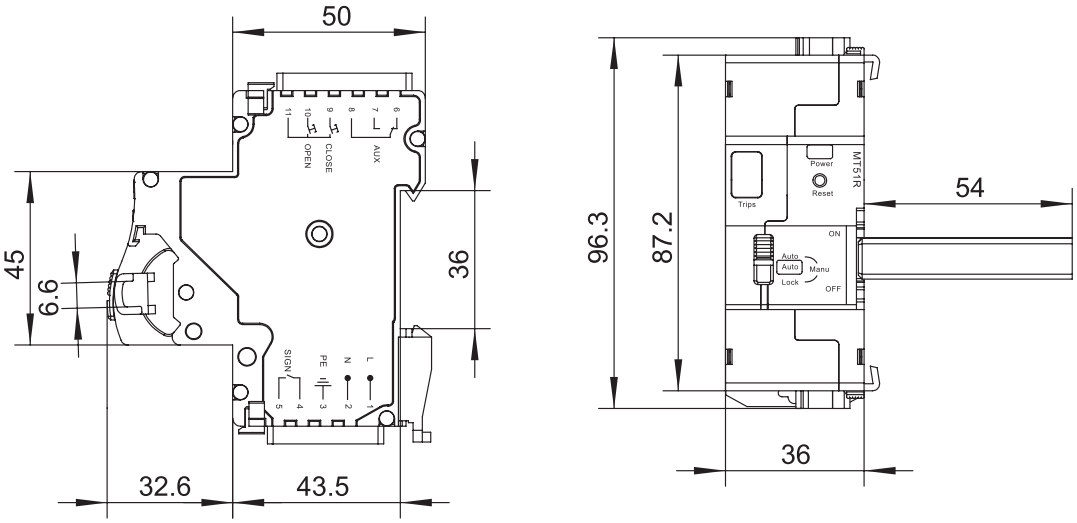

Рис.3 Габаритные и установочные размеры привода AV-M6

МОНТАЖ

Монтаж и техническое обслуживание прибора должны производиться квалифицированным персоналом.

Моторный привод с авторежимом AV-M6 EKF AVERES монтируется на DIN-рейку к выключателю с левой стороны. Для подключения необходимо соединить рычаг привода с рукояткой управления выключателя и зафиксировать положение привода защелками.

Моторный привод монтируется к выключателям с обязательным использованием металлического штифта, входящего в комплект поставки.

Прибор предназначен для коммутации алюминиевым и медным проводом. При этом не допускается одновременное присоединение к одному зажиму медных и алюминиевых проводников.

Подвод напряжения к выводам выключателя от источника питания осуществляется сверху. Затягивать зажимные винты необходимо с усилием не более 3 Н•м для медных токопроводящих жил и не более 2,2 Н•м для токопроводящих жил из алюминиевых сплавов 8000 серии.

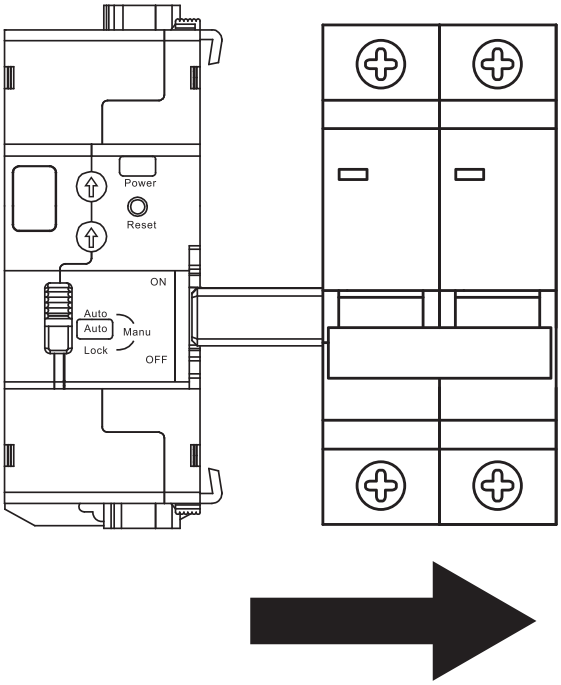

Рис. 4 Присоединение моторного привода

Подключить проводники к клеммам привода в соответствии с обозначением на корпусе (см. рисунок 5.).

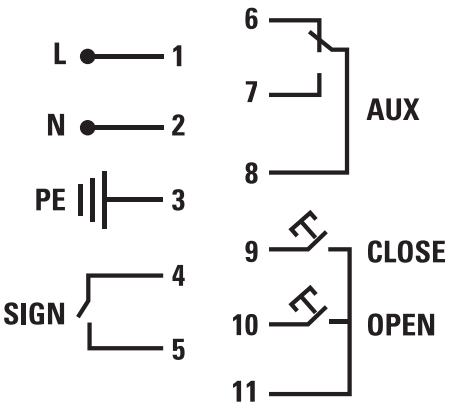

Контакты 1-2 – контакты питания;

Контакт 3 – контакт заземления;

Контакты 4-5 – сигнальные контакты;

Контакты 6-8 – дополнительные контакты;

Контакты 9-11 – контакты управления.

Рис. 5 Подключение привода

КОМПЛЕКТАЦИЯ

1. Моторный привод AV-M6 – 1 шт.;
2. Металлический штифт – 1 шт.;
3. Паспорт – 1 шт.

ТРЕБОВАНИЯ БЕЗОПАСНОСТИ

ВНИМАНИЕ! В приборе используется опасное для жизни напряжение

По способу защиты от поражения электрическим током прибор соответствует классу 0 по ГОСТ 12.2.007-75.

Приборы, имеющие внешние механические повреждения, эксплуатировать запрещено.

При обнаружении видимых внешних повреждений корпуса дальнейшая эксплуатация запрещается.

При техническом обслуживании необходимо соблюдать «Правила техники безопасности и технической эксплуатации электроустановок потребителей».

Несоблюдение требований настоящей инструкции может привести к неправильному функционированию изделия, поражению электрическим током, пожару.

УСЛОВИЯ ТРАНСПОРТИРОВКИ И ХРАНЕНИЯ

Транспортирование привода может осуществляться любым видом закрытого транспорта, обеспечивающим предохранение упакованных изделий от механических воздействий и воздействий атмосферных осадков.

Хранение привода должно осуществляться в упаковке производителя в закрытых помещениях при температуре окружающего воздуха от –40 ° С до + 55 ° С и относительной влажности не более 80 % при +25 ° С.

УТИЛИЗАЦИЯ

Изделия следует утилизировать в соответствии с действующим законодательством Российской Федерации.

ГАРАНТИЯ ИЗГОТОВИТЕЛЯ

Изготовитель гарантирует соответствие моторного привода требованиям нормативной документации при соблюдении потребителем условий эксплуатации, транспортирования и хранения.

Гарантийный срок эксплуатации: 10 лет, исчисляемый с даты продажи.

Гарантийный срок хранения: 10 лет, исчисляемый с даты производства.

Срок службы: 10 лет.

Изготовитель: ООО «Электротехнический холдинг Йовеан энд Роджи» городского округа Вэньчжоу. Адрес: Здание Йовеан энд Роджи, Индустриальная зона Синьгуан, Город Лиуши, городской округ Вэньчжоу, 325604, Китай. Тел.: +86-13757788000, доб. 595, факс: +86-577-62792291.

Manufacturer: «Jovean & Rogy Electrical Holding Co», LTD, of Wenzhou. Address: Jovean & Rogy Mansion, Xinguang Industrial Zone, Liushi, Wenzhou, 325604, China. Tel.: +86-13757788000, ext. 595, fax: +86-577-62792291.

Импортер и представитель торговой марки EKF по работе с претензиями: ООО «Электрорешения», 127273, Россия, Москва, ул. Отрадная, д. 2Б, стр. 9, 5 этаж. Тел./факс: +7 (495) 788-88-15 (многоканальный), тел.: 8 (800) 333-88-15 (бесплатный).

Importer and EKF trademark service representative: «Electroresheniya», LTD, Otradnaya st., 2b bld. 9, 5th floor, 127273, Moscow, Russia. Tel./fax: +7 (495) 788-88-15 (multi-line), tel.: 8 (800) 333-88-15 (free).

10 ЛЕТ ГАРАНТИИ
YEAR WARRANTY

СВИДЕТЕЛЬСТВО О ПРИЕМКЕ

Моторный привод с авторежимом AV-M6 EKF AVERES соответствует требованиям ГОСТ IEC 60947-5-1 и признан годным к эксплуатации.

Дата изготовления:

Штамп технического контроля изготовителя.

ОТМЕТКА О ПРОДАЖЕ

Дата продажи:

Подпись продавца:

Печать фирмы-продавца:

WWW.EKFGROUP.COM

EAC